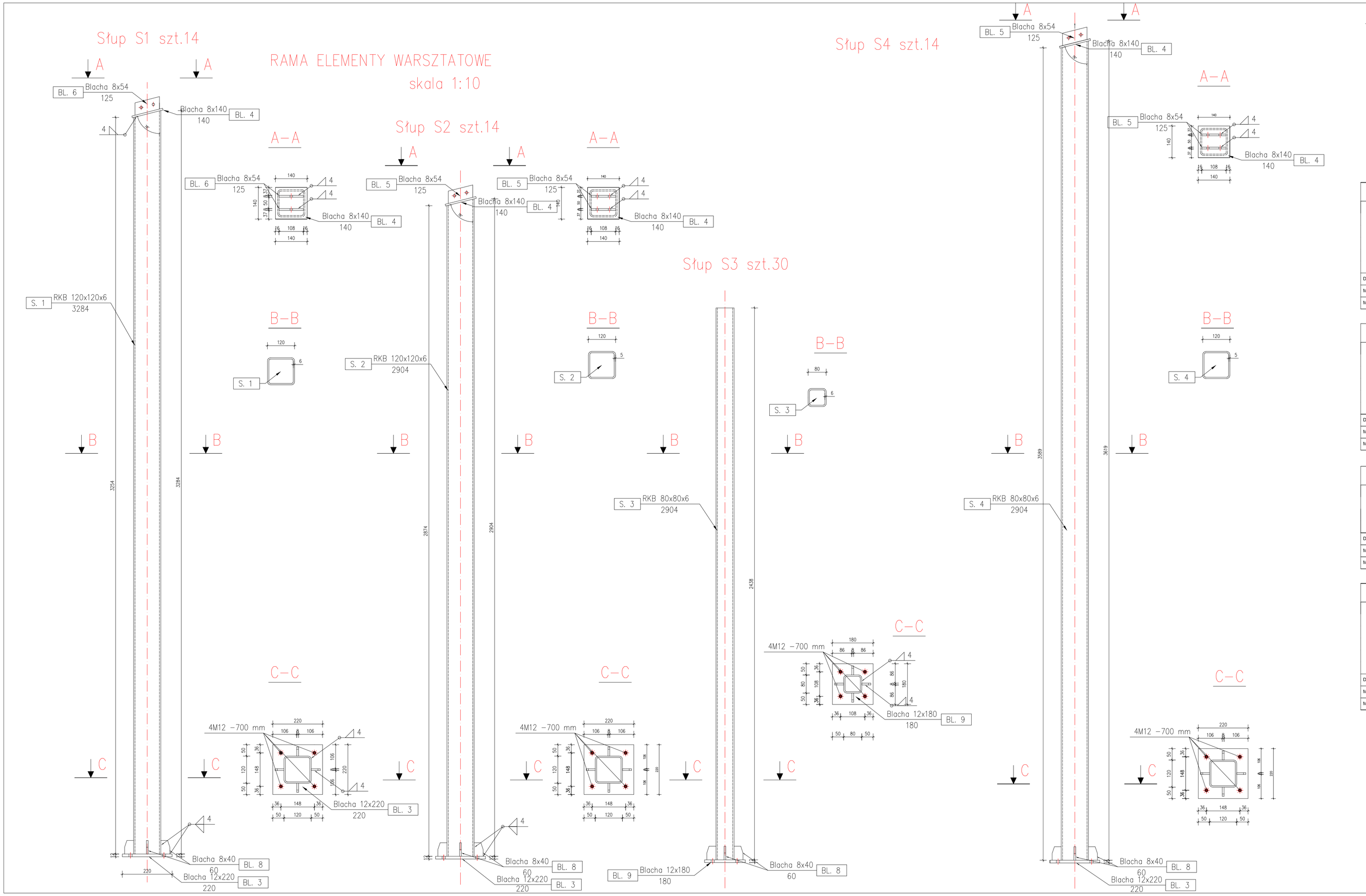

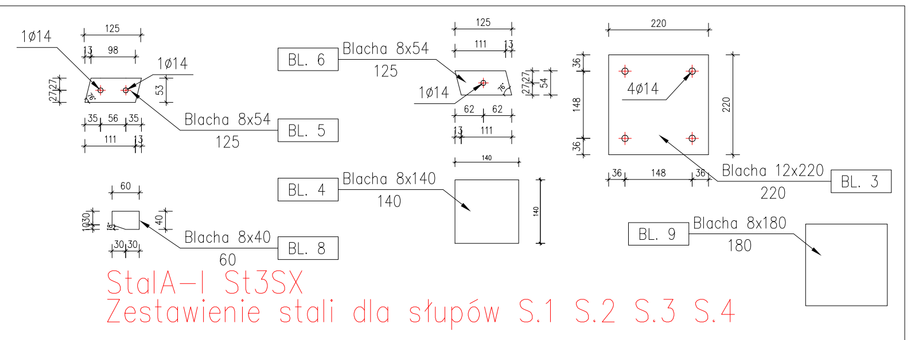

StalA–I St3SX
Zestawienie stali dla słupów S.1 S.2 S.3 S.4

Element	Pozycja	Przekrój	Ilość	Długość (mm)	Masa		
					Jednostkowa (kg/m)	Elementu (kg)	Całkowita (kg)
SŁUP S1	□ S. 1	RKB 120x120x6	1	3284	20,4900	67,29	67,29
	BL. 3	BLACHA 12x220	1	220		4,50	4,50
	BL. 8	BLACHA 8x40	4	60		0,14	0,56
	BL. 4	BLACHA 8x140	1	140		1,23	1,23
	BL. 6	BLACHA 8x54	2	125		0,37	0,74
						RAZEM	74,32
Dodatek na spoiny : 2.0 % (kg)							1,49
Masa całkowita jednego elementu (kg)							75,81
Masa łączna elementów (kg)						SZTUK 14	1061,34

Element	Pozycja	Przekrój	Ilość	Długość (mm)	Masa		
					Jednostkowa (kg/m)	Elementu (kg)	Całkowita (kg)
SŁUP S2	□ S. 2	RKB 120x120x6	1	2904	20,4900	59,51	59,51
	BL. 3	BLACHA 12x220	1	220		4,50	4,50
	BL. 8	BLACHA 8x40	4	60		0,14	0,56
	BL. 4	BLACHA 8x140	1	140		1,23	1,23
	BL. 5	BLACHA 8x54	2	125		0,37	0,74
						RAZEM	66,54
Dodatek na spoiny : 2.0 % (kg)							1,33
Masa całkowita jednego elementu (kg)							67,87
Masa łączna elementów (kg)						SZTUK 14	950,18

Element	Pozycja	Przekrój	Ilość	Długość (mm)	Masa		
					Jednostkowa (kg/m)	Elementu (kg)	Całkowita (kg)
SŁUP S3	□ S. 3	RKB 80x80x5	1	2438	10,94	26,67	26,67
	BL. 9	BLACHA 12x180	1	180	17,00	3,06	3,06
	BL. 8	BLACHA 8x40	4	60		0,14	0,56
						RAZEM	30,29
Dodatek na spoiny : 2.0 % (kg)							0,61
Masa całkowita jednego elementu (kg)							30,90
Masa łączna elementów (kg)						SZTUK30	927,00

Element	Pozycja	Przekrój	Ilość	Długość (mm)	Masa		
					Jednostkowa (kg/m)	Elementu (kg)	Całkowita (kg)
SŁUP S4	□ S. 4	RKB 120x120x6	1	3619	20,4900	74,15	74,15
	BL. 3	BLACHA 12x220	1	220		4,50	4,50
	BL. 8	BLACHA 8x40	4	60		0,14	0,56
	BL. 4	BLACHA 8x140	1	140		1,23	1,23
	BL. 5	BLACHA 8x54	2	125		0,37	0,74
						RAZEM	81,18
Dodatek na spoiny : 2.0 % (kg)							1,62
Masa całkowita jednego elementu (kg)							82,80
Masa łączna elementów (kg)						SZTUK 14	1159,20

PRZEDSIĘBIORSTWO PROJEKTOWO-BUDOWLANE "EKOBUD" s.c. Dmosin II nr 89 B, 95-061 Dmosin
PRACOWNIA PROJEKTOWA: 90-734 Łódź, ul. Więckowskiego 33 pok. 120

PROJEKTANT mgr inż. **Ewa Owczarek** **upr. bud.nr 141 / 00 Wł.** PODPIS / DATA	NAZWA, ADRES OBIEKTU BUDOWLANEGO, NUMERY EWIDENCYJNE DZIAŁEK TARGOWISKO W STRYKOWIE Dz. Nr 115/116	SKALA 1:25 1:10
WSPÓŁPRACA AUTORSKA **Kamil Zatorski** PODPIS / DATA	NAZWA I ADRES INWESTORA **Miasto - Gmina Stryków** **ul. Kościuszki 27** **95-010 Stryków**	NUMER RYSUNKU 9
SPRAWDZAJĄCY mgr inż. **Romuald Chomiczewski** upr. bud. 413 / 73 ŁW PODPIS / DATA	PRZEDMIOT DOKUMENTACJI **RAMA EL. WARSZTATOWE-** **STANOWISKA** **HANDLOWE A 2**	NUMER STRONY